第107回　全国高等学校野球選手権　静岡大会

◎	磐田南	1
	浜松湖東	2
	裾野	3
	横須賀	4
	藤枝明誠	5
	小笠	6
	富岳館	7
	清水東	8
	藤枝北	9
	清流館	10
	天竜	11
	富士宮北	12
△	島田樟誠	13
△	浜松湖北	14
	沼津工	15
	沼津商	16
	飛龍	17
	誠恵	18
	三島北	19
	富士東	20
	小山	21
	富士宮西	22
	新居	23
	浜松西	24
	静岡北	25
	吉原工	26
○	浜松商	27
○	御殿場西	28
	静岡大成	29
	浜松工	30
	駿河総合	31
	オイスカ浜松国際	32
	静岡西	33
	磐田西	34
	城南静岡	35
	沼津東	36
	浜松南	37
	浜松東	38
	島田	39
	浜松城北工	40
△	掛川西	41
△	浜名	42
	浜松学院興誠	43
	浜松北	44
	市立沼津	45
	藤枝西	46
	島田工	47
	三島南	48
	韮山	49
	清水西	50
	袋井	51
	磐田北	52
	湖西	53
◎	聖隷クリストファー	54

55	桐陽	◎
56	熱海・佐久間・浜北特支	
57	浜松日体	
58	浜北西	
59	川根	
60	科学技術	
61	静岡学園	
62	沼津高専	
63	浜松江之島	
64	焼津中央	
65	島田商	
66	浜松開誠館	
67	加藤学園	△
68	東海大静岡翔洋	△
69	榛原	
70	静岡農	
71	常葉大橘	
72	沼津城北	
73	磐田農	
74	遠江総合	
75	掛川東	
76	富士市立	
77	浜松市立	
78	田方農	
79	静清	
80	池新田	
81	常葉大菊川	○
82	静岡商	○
83	伊豆総合	
84	袋井商	
85	吉原	
86	下田	
87	浜松湖南	
88	御殿場	
89	知徳	
90	静岡市立	
91	磐田東	
92	富士宮東	
93	清水桜が丘	
94	富士	△
95	静岡	△
96	静岡東	
97	伊豆中央	
98	藤枝東	
99	伊豆伊東	
100	相良	
101	御殿場南	
102	焼津水産	
103	浜松修学舎	
104	星陵	
105	浜松大平台	
106	掛川工	
107	日大三島	◎

草：草薙　愛：愛鷹
富：富士
清：ちゅ～るスタジアム清水
焼：焼津　島：島田
岡：浜岡　掛：掛川
磐：磐田　浜：浜松

【3試合の場合】
① 9:00
② 11:30
③ 14:00

【2試合の場合】
① 9:00
② 11:30

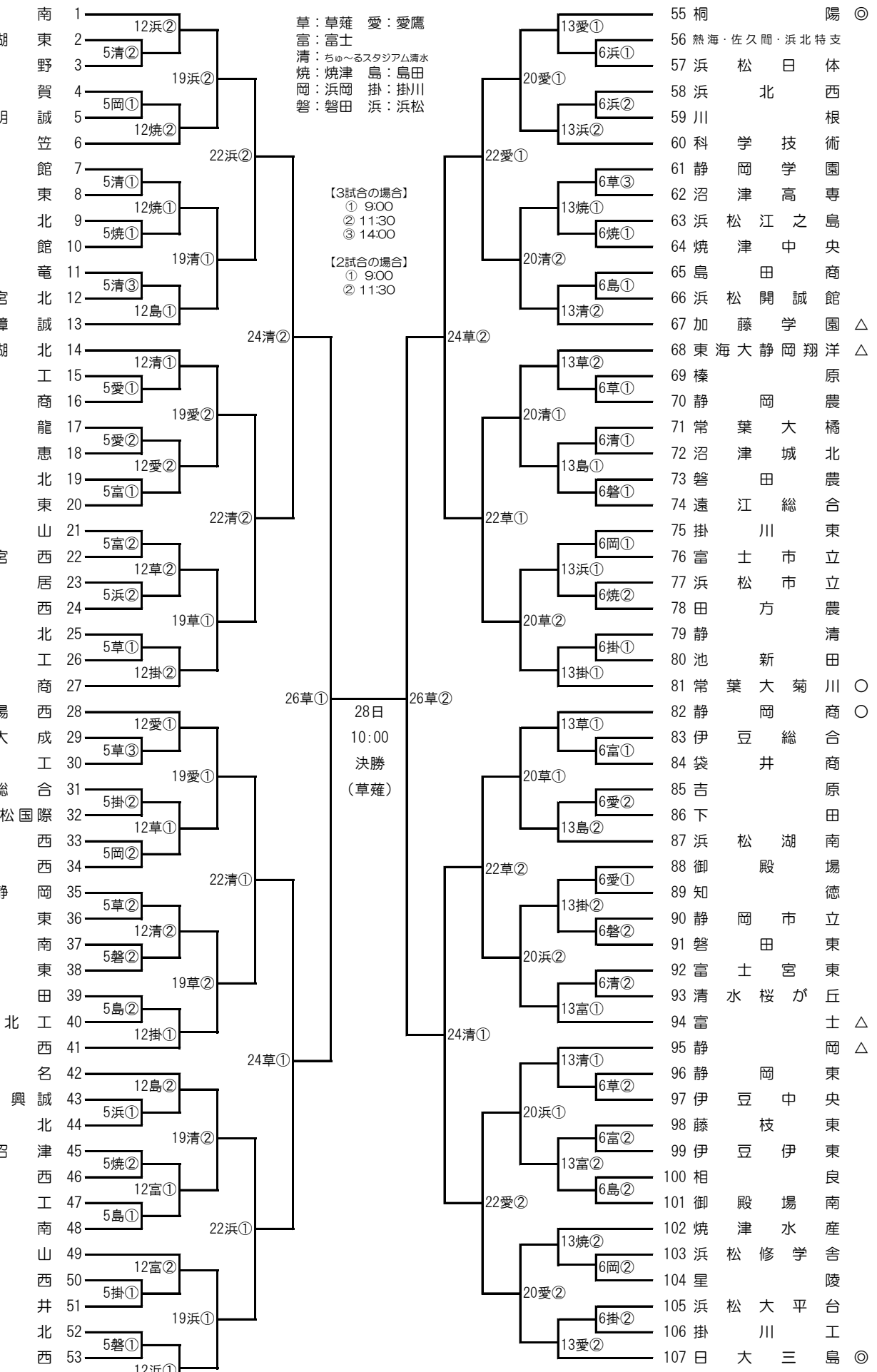

一般財団法人 静岡県高等学校野球連盟
朝日新聞社静岡総局